Kopenhagen - Regál I.
M125-D

Přírodní dřevo se může kvůli povaze materiálu mírně deformovat.
Montáž způsobí, že se díly opět narovnají.



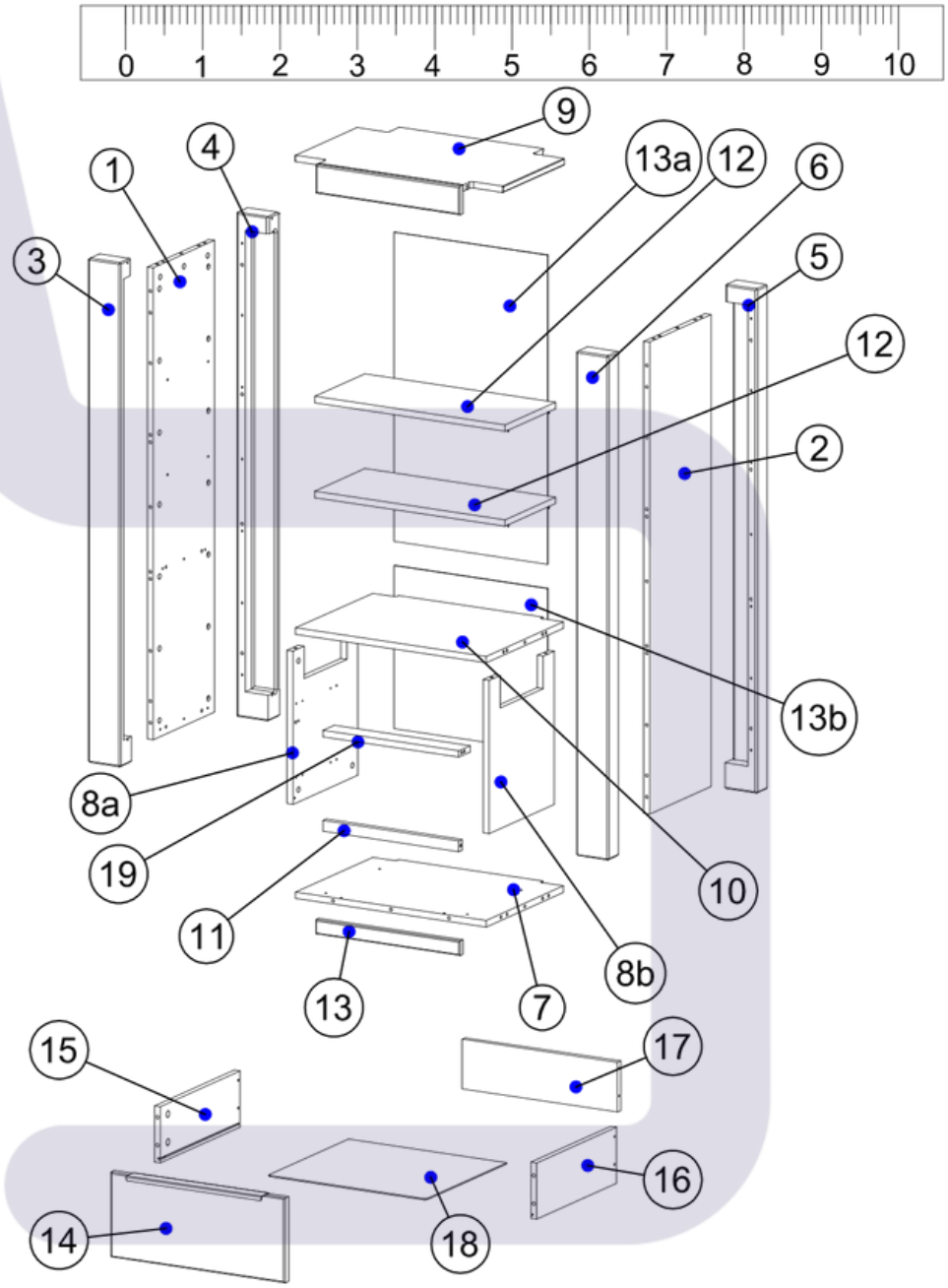

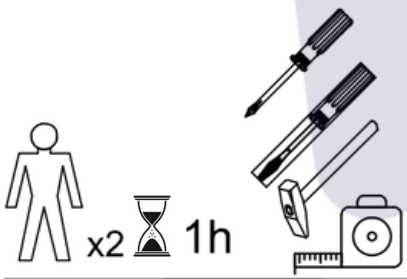

A Ø 8x30 30	B 73	D 73			G Ø 4x35 2	H Ø 3x16 38	I 8	J Ø 5x13 46
K 4	L Ø 7x50 8	M 2	O 2	P 6		T Ø 3x16 4		

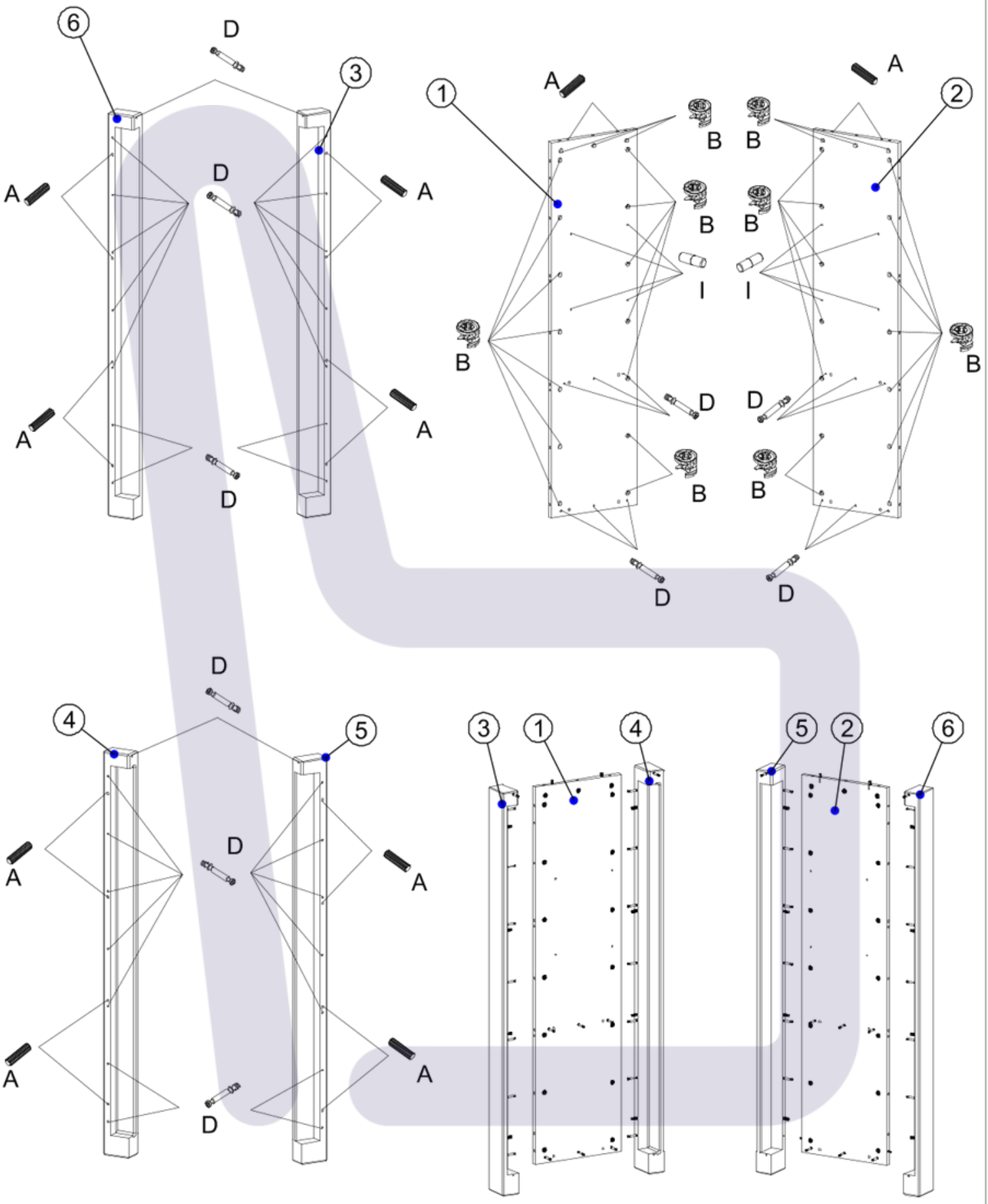

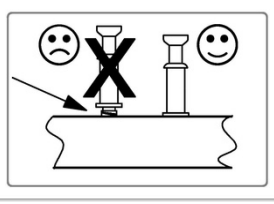

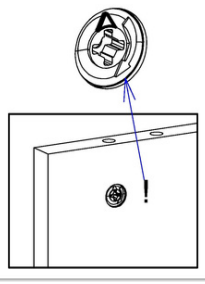

I

A	B	D	I
Ø 8x30 20	34	44	8

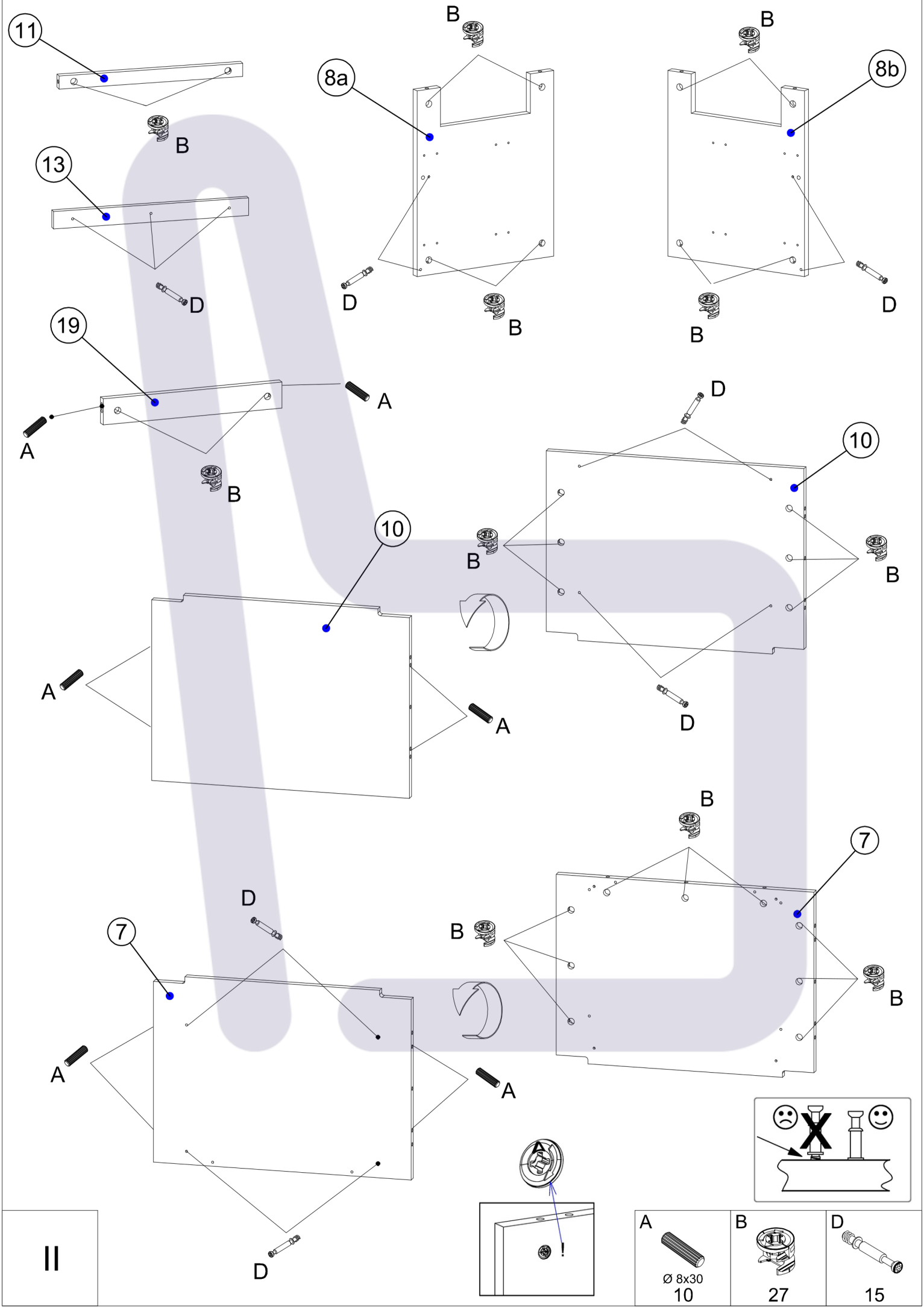
11
B
13
D
19
A
A
B
8a
B
D
B
8b
B
B
D
10
D
B
B
D
10
A
A
7
B
B
B
7
D
A
A
D
!
A
Ø 8x30
10
B
27
D
15
II

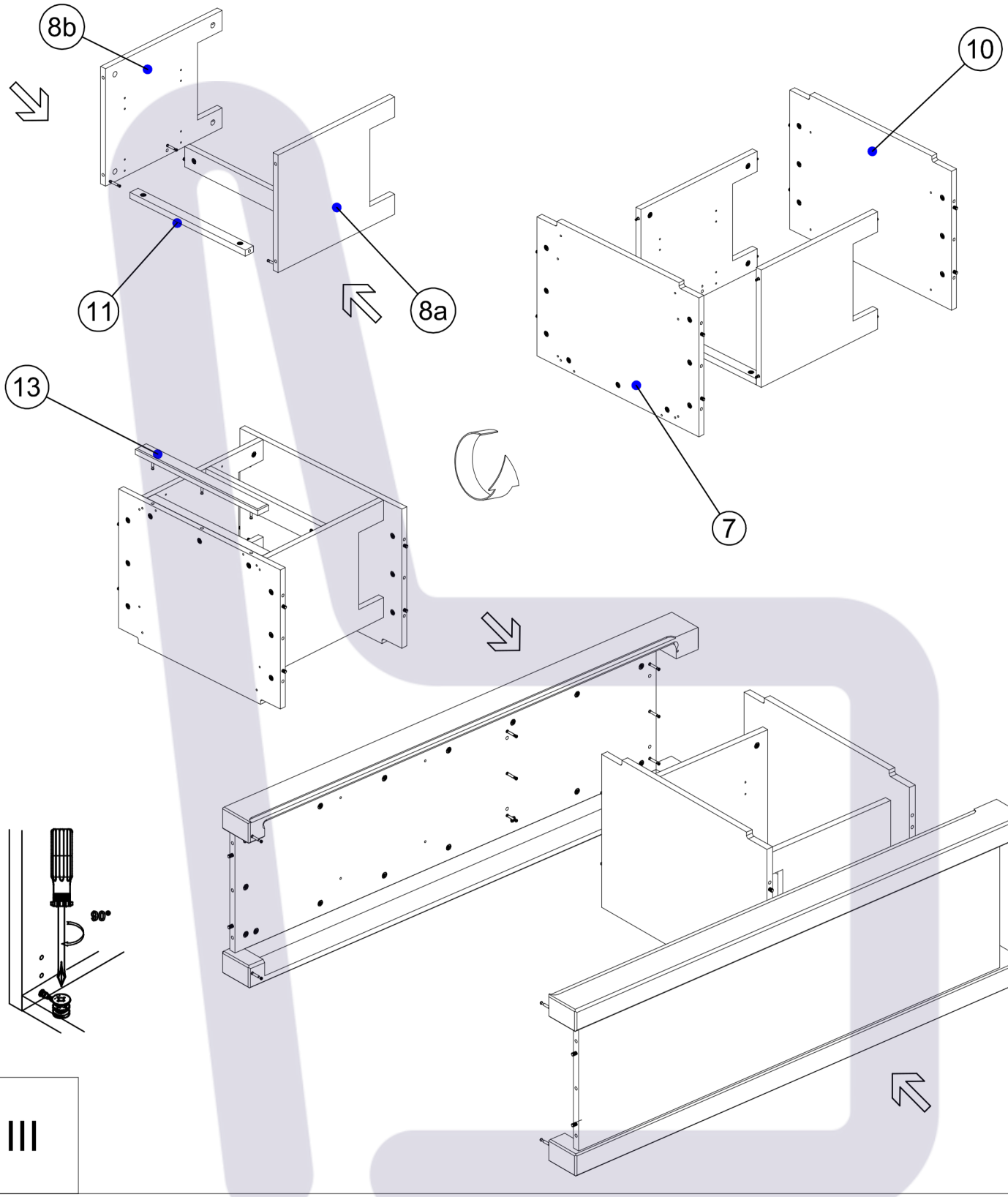

III

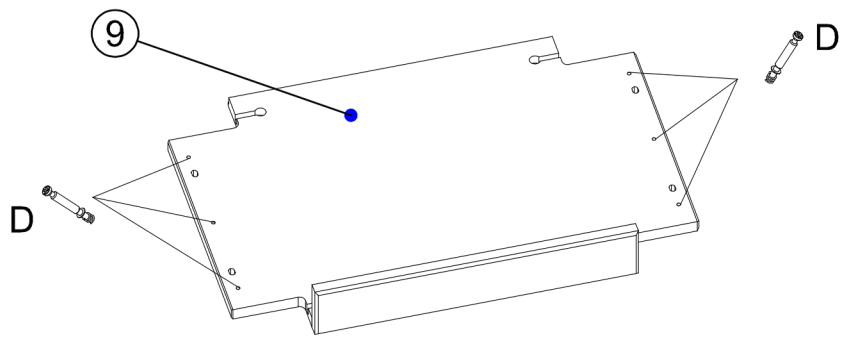

IV

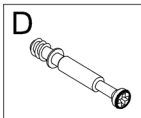

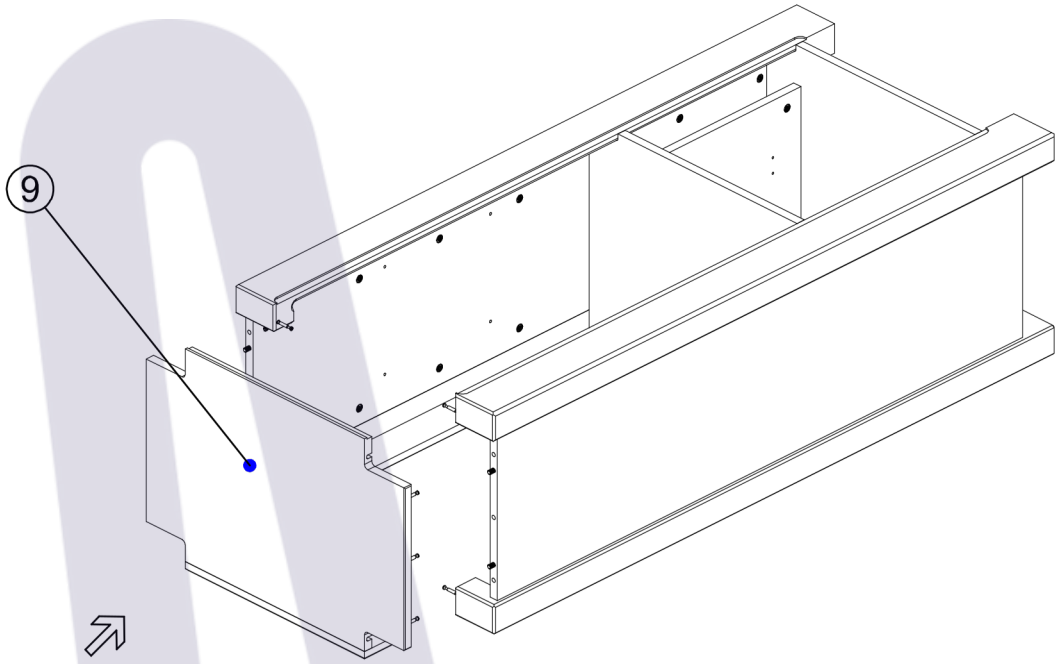

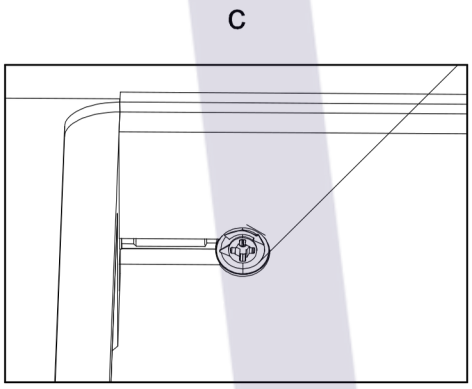

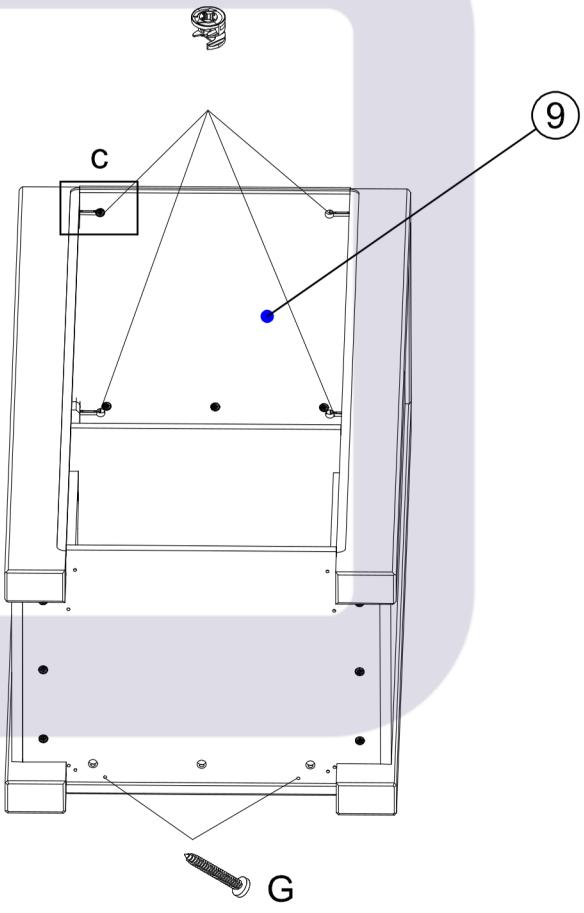

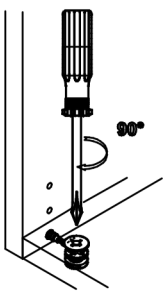

V

G	B
Ø 4x35	
2	4

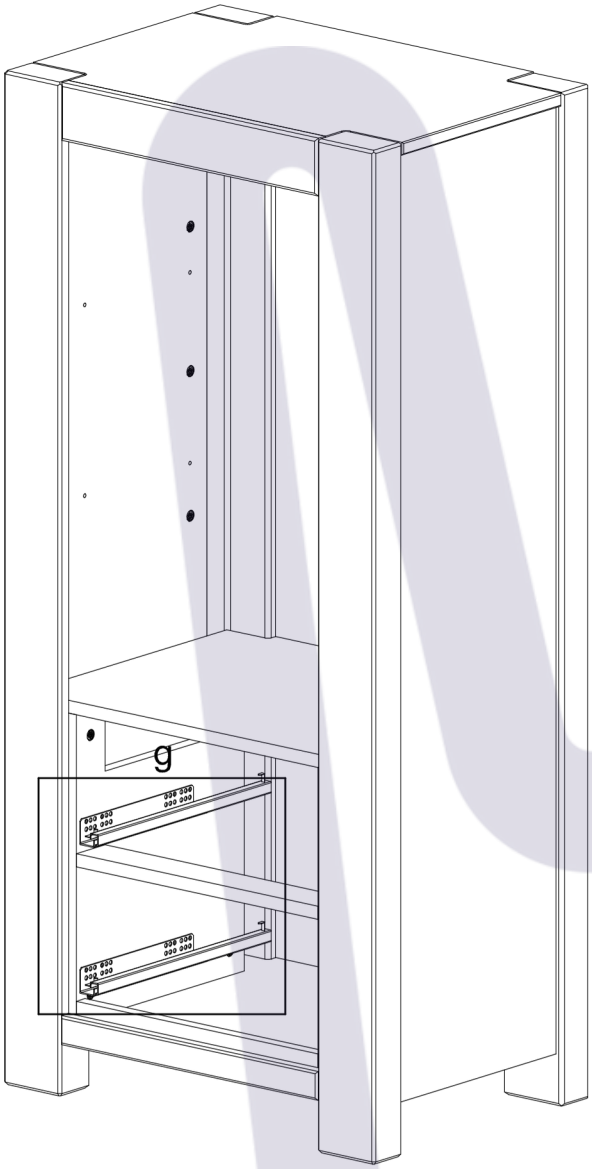

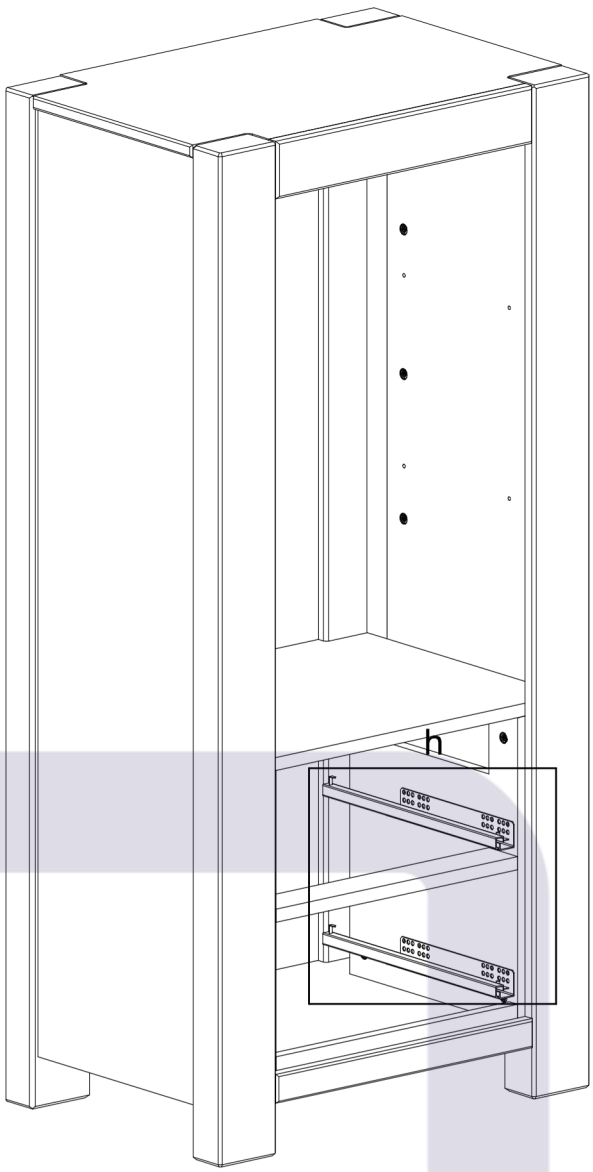

g

h

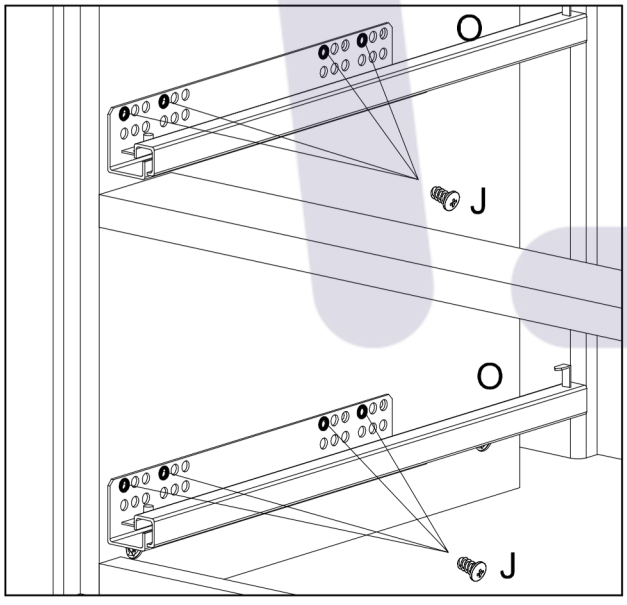

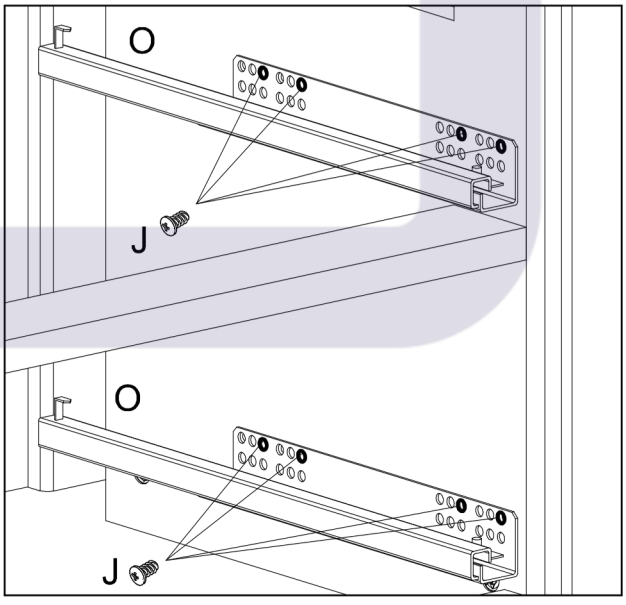

VI

J	O
 Ø 5x13	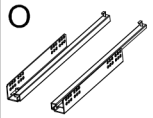
32	2

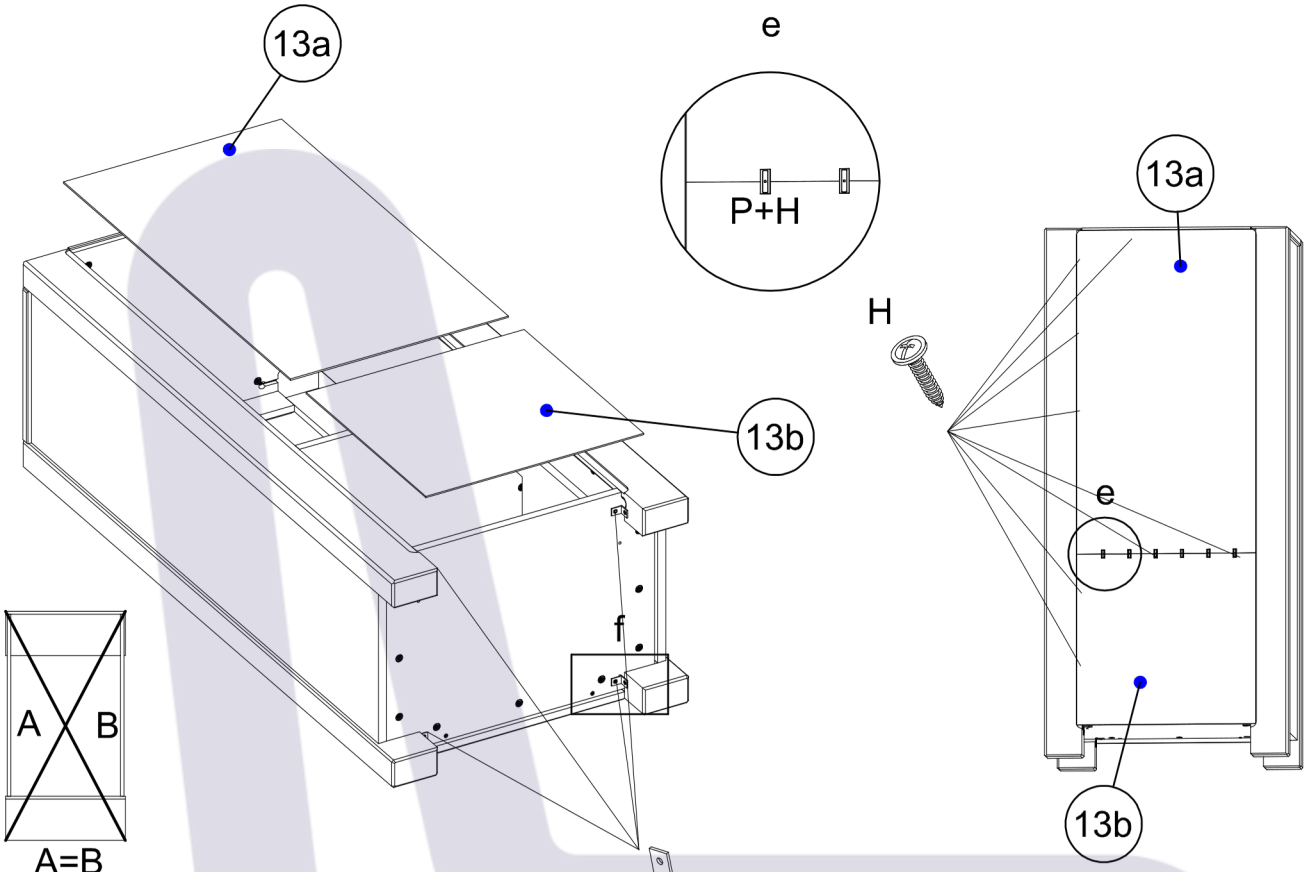

VI

H	J	K	P
Ø 3x16	Ø 8x30		
30	8	4	6

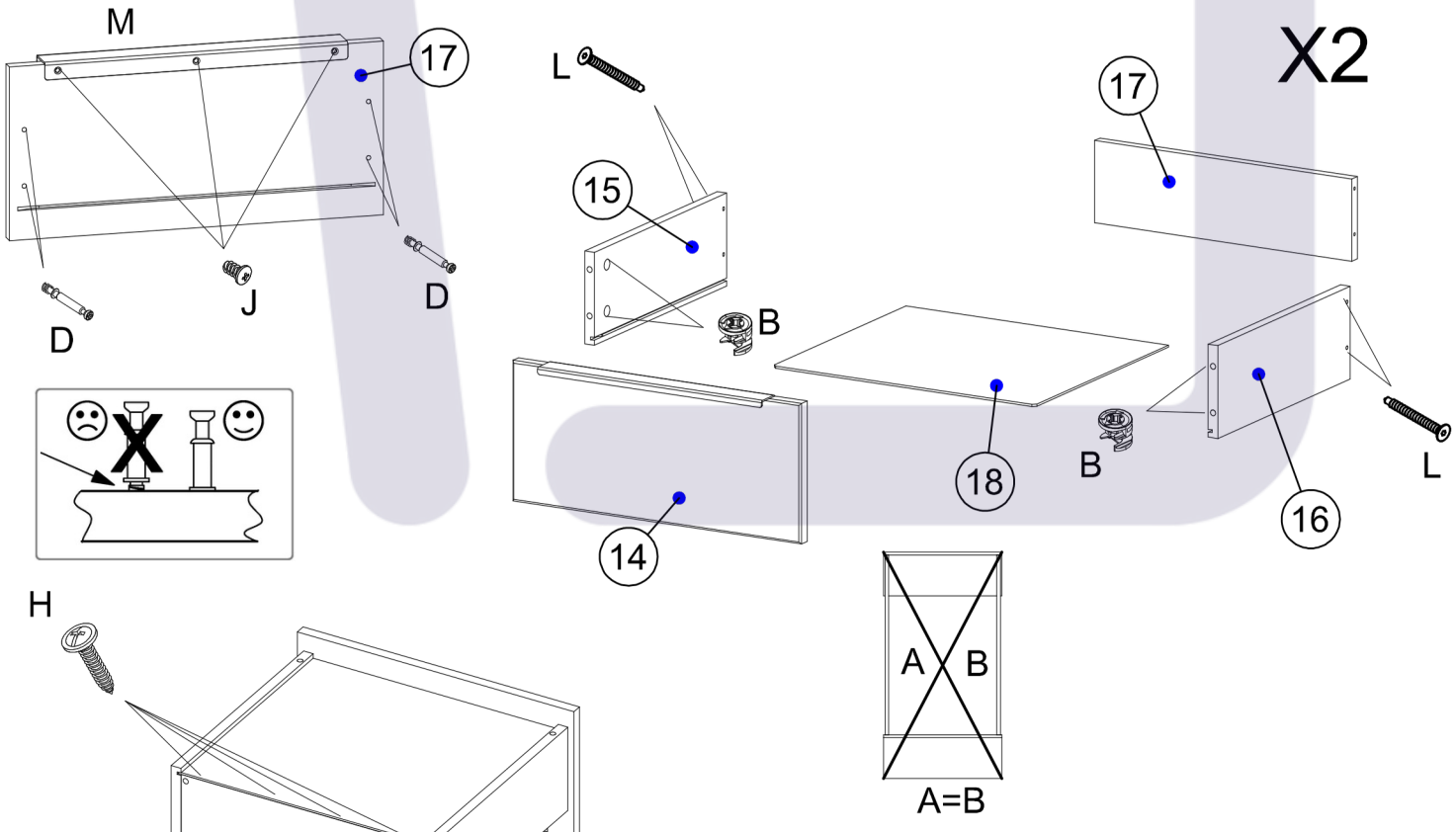

VII

B	D	J	M	L
		Ø 5x13		Ø 7x0
8	8	6	2	8

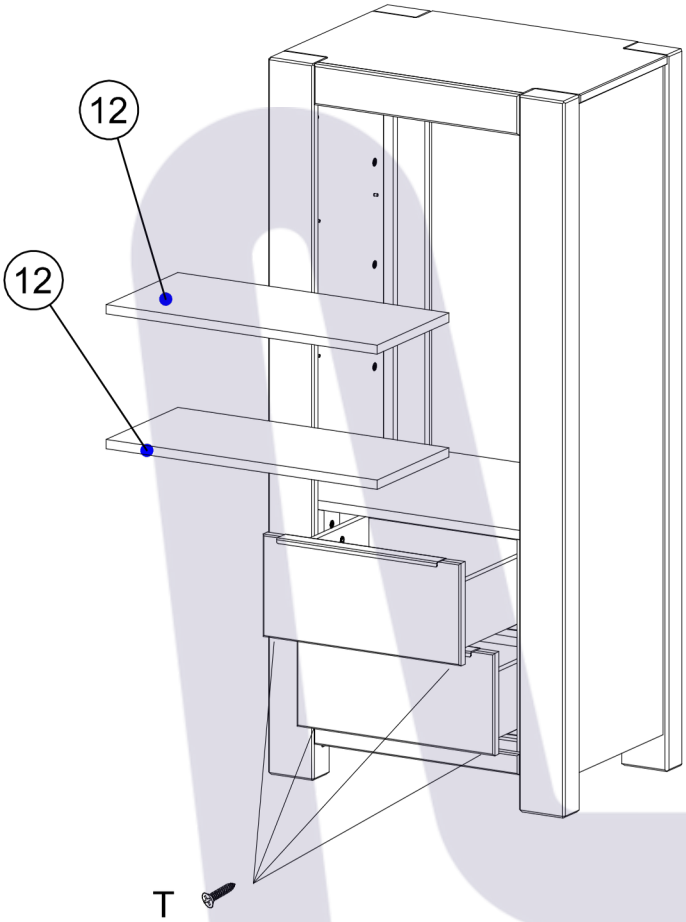

x2

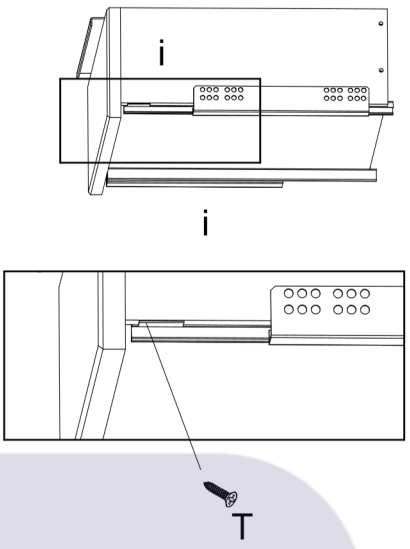

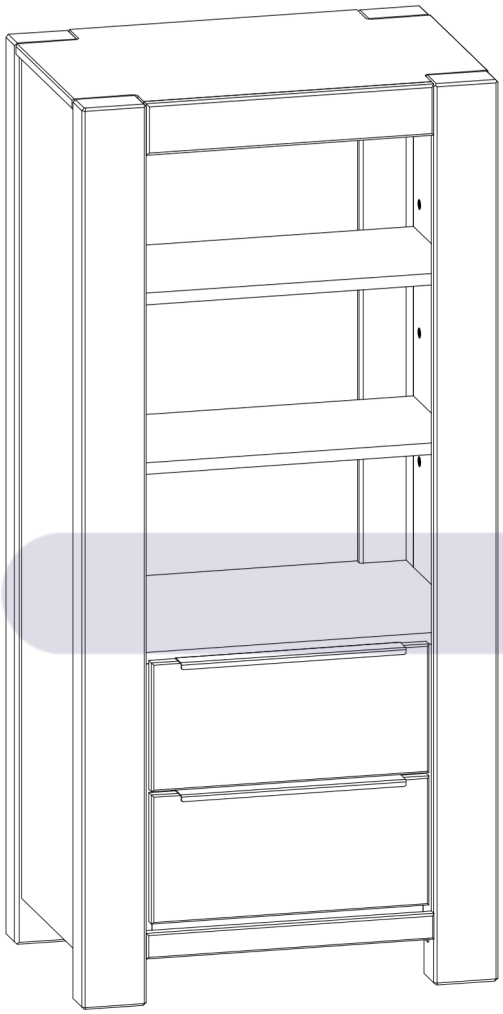

VIII

T

Ø 3x16

4