Konferenční stůl ALOIS, čtverec, sklo, police

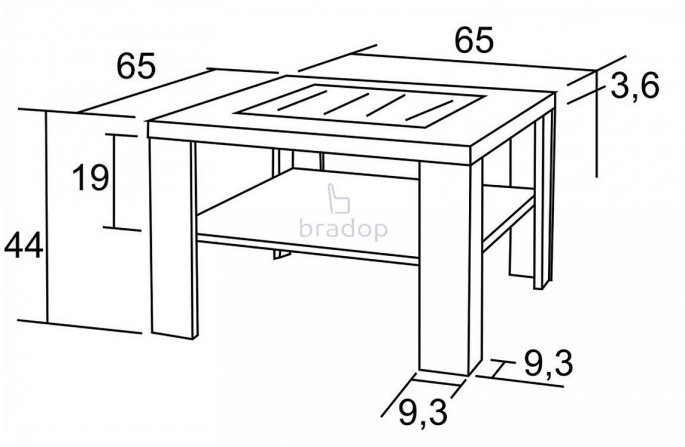

Kód produktu	K114-DS

Konferenční stůl Alois Vás nadchne svým krásným vzhledem a zapadne do každého vašeho interiéru

Dostupnost na hlavním skladě: Na objednávku

Popis

Konferenční stůl Alois - nadchne vás pro svůj krásný a moderní vzhled - vzhledný konferenční stůl se stane nepostradatelným prvkem ve vašem interiéru - spodní deska slouží jako odkládací prostor, a její umístění je praktické a dostatečně prostorné - český výrobek Materiál: - lamino 1,8 cm - olepeno ABS hranou 0,1 cm v dřevodezénu - vlepené černé sklo Lacobel, tloušťka skla je 0,4 cm - ve více barevných provedení Rozměry: - celková výška: 44 cm - šířka: 65 cm - délka: 65 cm - tloušťka horní desky: 3,6 cm Hmotnost: - 15,3 kg Objem: - 0,05 m³ Balení po: - 1 ks - dodáváno v demontu

Parametry

Výška	44 cm
Šířka	65 cm
Hloubka	65 cm

Soubory ke stažení

Montážní návod (228.28kB)